SELF CLEAN KIT

FOR AP-EASY / AP-EASY HT / AP-STD / AP-IND



ISTRUZIONI	**3**
INSTRUCTIONS	**6**
NORME D'UTILISATION	**9**
MANUAL DE USO	**12**

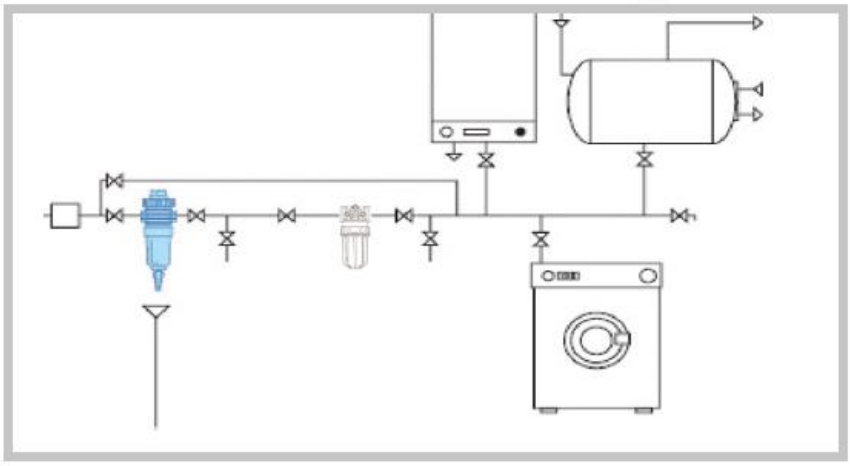



1. Display;
2. Spia accensione;
3. Funzionamento AUTO/MANUAL;
4. Impostazione ORE;
5. Impostazione MINUTI;
6. Cancellazione/Recupero programmazione;
7. Programmazione timer;
8. Reset parametri;
9. Impostazione orario di sistema;
10. Impostazione GIORNI

CARATTERISTICHE TECNICHE

- Tensione nominale: 220-240Vac 50/60Hz
- Corrente massima: 16A 250Vac
- Consumo energetico: < 1W
- Riserva di carica batteria: 3 anni;
- Batteria: CR2032
- Display: LCD
- Temperatura max di lavoro: -20°C ÷ +55°C
- N. massimo di programmi: 28ON + 28OFF
- durata minima on/off giornaliera: 1 minuto

BLOCCHI DI PROGRAMMAZIONE DEI GIORNI DELLA SETTIMANA SELEZIONABILI:

1.	MO	TU	WE	TH	FR	SA	SU
2.	MO	TU	WE	TH	FR	SA	
3.	MO	TU	WE	TH	FR		
4.						SA	SU
5.	MO		WE		FR		
6.		TU		TH		SA	
7.	MO	TU	WE				
8.				TH	FR	SA	
9.	MO						
10.		TU					
11.			WE				
12.				TH			
13.					FR		
14.						SA	
15.							SU

REGOLAZIONE DELL'ORA/GIORNO ATTUALE

Tenere premuto il tasto  e premere il tasto H+ per impostare l'ora, premere il tasto M+ per impostare i minuti e premere il tasto D+ per impostare il giorno della settimana.

PROGRAMMAZIONE ACCENSIONI E SPEGNIMENTI

Premere il tasto  (in basso a destra sul display appare 1 ON). E' possibile regolare l'orario di accensione (con i tasti H+ e M+) e il giorno di accensione (con il tasto D+);

Premere nuovamente il tasto  (in basso a destra sul display appare 1 OFF. E' possibile regolare l'orario di spegnimento (con i tasti H+ e M+) e il giorno di spegnimento (con il tasto D+);

Ripetere gli step precedenti per impostare programmazioni multiple;

Premere il tasto  per terminare e salvare la programmazione.

Selezionare il tasto AUTO/MANUAL (3) per scegliere se usare la programmazione impostata in modo automatico (AUTO) oppure se lasciarla permanentemente ON  o permanentemente OFF 

RESET TOTALE

Per resettare com pletamente il timer premere il tasto "C" (8)

ATTENZIONE

Non sovrapporre mai le programmazioni cioè non programmare il timer in modo tale che ad una stessa ora/giorno sia programmato per l'accensione e per lo spegnimento.

Informazioni per la protezione ambientale

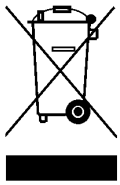

Ai sensi dell'art. 13 del DL n° 151 del 25/07/2005 (attuazione delle direttive 2011/65/EU , 2002/96/CE,2003/108/CE) si comunica che:
I dispositivi elettrici ed elettronici non devono essere considerati rifiuti domestici.
I consumatori sono obbligati dalla legge a restituire i dispositivi elettrici ed elettronici alla fine della loro vita utile a degli idonei centri di raccolta differenziata. Il simbolo del cassonetto barrato riportato sul prodotto, sul manuale di istruzioni o sull'imballo indica che il prodotto è soggetto alle regole di smaltimento previste dalla normativa. Lo smaltimento abusivo del prodotto da parte dell'utente comporta l'applicazioni delle sanzioni amministrative previste dal DL n° 151 del 25/07/2005. Col riciclo, e re-utilizzo del materiale e altre forme di utilizzo di dispositivi obsoleti si può rendere un importante contributo alla protezione dell'ambiente.

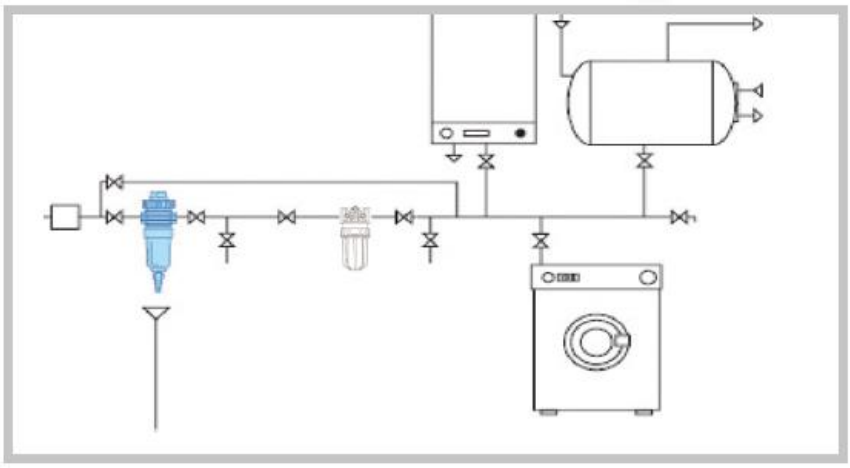

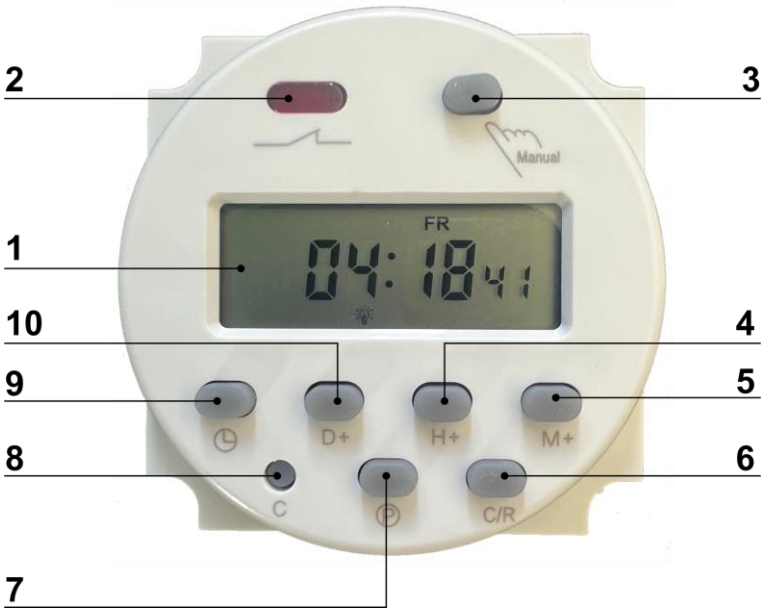

1. Display;
2. Power indicator;
3. AUTO/MANUAL operation;
4. HOURS setting;
5. MINUTES setting;
6. Cancel/Recover programming;
7. Timer programming;
8. Parameter reset;
9. System time setting;
10. DAYS setting

TECHNICAL FEATURES

- Rated voltage: 220-240Vac 50/60Hz
- Load capacity: 16A 250Vac
- Power consumption: < 1W
- Battery power reserve: 3 years;
- Battery type: CR2032
- Display: LCD
- Max working temperature: -20°C ÷ +55°C
- Max number of programs: 28ON + 28OFF
- Minimum daily ON/OFF duration: 1 minute

SELECTABLE DAY OF THE WEEK PROGRAMMING BLOCKS:

1.	MO	TU	WE	TH	FR	SA	SU
2.	MO	TU	WE	TH	FR	SA	
3.	MO	TU	WE	TH	FR		
4.						SA	SU
5.	MO		WE		FR		
6.		TU		TH		SA	
7.	MO	TU	WE				
8.				TH	FR	SA	
9.	MO						
10.		TU					
11.			WE				
12.				TH			
13.					FR		
14.						SA	
15.							SU

ACTUAL HOUR/DAY SETTING

Hold down the button  and press the H+ button to set the hour, press the M+ button to set the minute, and press the D+ button to set the day of the week.

ON-OFF OUTPUT PROGRAMMING

Press the button  (1 ON appears at the bottom right of the display). It is possible to adjust the switch-on time (with the H+ and M+ buttons) and the switch-on day (with the D+ button);

Press the button  again (1 OFF appears at the bottom right of the display). You can adjust the switch-off time (with the H+ and M+ buttons) and the switch-off day (with the D+ button);

Repeat the previous steps to set multiple programs;

Press the button  to finish and save the programming.

Select the AUTO/MANUAL button (3) to choose whether to use the programming set in automatic mode (AUTO) or whether to leave it permanently ON  or permanently OFF .

TOTAL RESET

To completely reset the timer, press the “C” button (8)

ATTENTION

Never program the timer so that it should give ON and OFF output at the same time.

Note on environmental protection

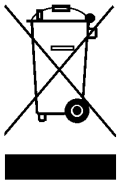

After the implementation of the European Directive 2002/96/EU in the national legal system, the following applies:
Electrical and electronic devices may not be disposed of with domestic waste. Consumers are obliged by lak to return electrical and electronic devices at the end of their service lives to the public collecting points set up for this purpose. Detalis to this are defined by the national law of the respective country. This symbol on the product, the instruction manual or the package indicates that the product is subject to these regulations. By recycling, reusing the material or other forms of utilising old devices, you are making an important contribution to protecting our environment.

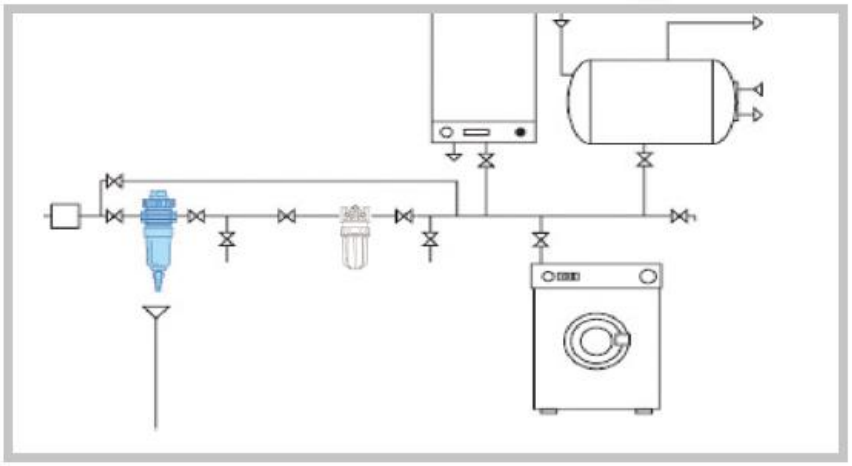

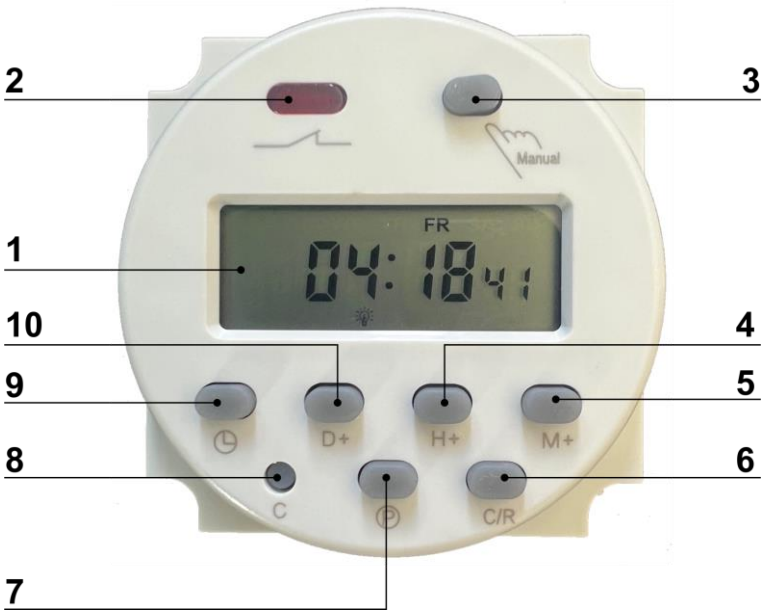

1. Afficher;
2. Voyant d'alimentation;
3. Fonctionnement AUTO/MANUEL;
4. Réglage des HEURES;
5. Réglage des MINUTES;
6. Annuler/Récupérer la programmation;
7. Programmation de la minuterie;
8. Réinitialiser les paramètres;
9. Régler l'heure du système;
10. Réglage des JOURS

CARACTÉRISTIQUES TECHNIQUES

- Tension nominale : 220-240 Vca 50/60 Hz
- Courant maximal : 16A 250Vac
- Consommation électrique: < 1 W
- Réserve de batterie: 3 ans;
- Pile: CR2032
- Affichage: LCD
- Max. température de fonctionnement: -20°C ÷ +55°C
- Nombre maximum de programmes: 28ON + 28OFF
- durée minimale d'activation/désactivation quotidienne : 1 minute

BLOCS DE PROGRAMMATION DU JOUR DE LA SEMAINE SÉLECTIONNABLES :

1.	MO	TU	WE	TH	FR	SA	SU
2.	MO	TU	WE	TH	FR	SA	
3.	MO	TU	WE	TH	FR		
4.						SA	SU
5.	MO		WE		FR		
6.		TU		TH		SA	
7.	MO	TU	WE				
8.				TH	FR	SA	
9.	MO						
10.		TU					
11.			WE				
12.				TH			
13.					FR		
14.						SA	
15.							SU

RÉGLAGE DE L'HEURE/DU JOUR ACTUEL

Maintenez le bouton  enfoncé et appuyez sur le bouton H+ pour régler l'heure, appuyez sur le bouton M+ pour régler les minutes et appuyez sur le bouton D+ pour régler le jour de la semaine.

PROGRAMMATION DE LA MISE EN MARCHE ET DE L'ARRÊT

Appuyez sur le bouton  (1 ON apparaît en bas à droite de l'écran). Il est possible de régler l'heure d'allumage (avec les boutons H+ et M+) et le jour d'allumage (avec le bouton D+) ;

Appuyez à nouveau sur le bouton  (1 OFF apparaît en bas à droite de l'écran). Vous pouvez régler l'heure d'arrêt (avec les boutons H+ et M+) et le jour d'arrêt (avec le bouton D+) ;

Répétez les étapes précédentes pour définir plusieurs horaires ;

Appuyez sur le bouton  pour terminer et enregistrer la programmation.

Sélectionnez le bouton AUTO/MANUEL (3) pour choisir d'utiliser la programmation réglée en mode automatique (AUTO) ou de la laisser en permanence ON  ou en permanence OFF .

RÉINITIALISATION TOTALE

Pour réinitialiser complètement le minuteur, appuyez sur le bouton « C » (8)

ATTENTION

Ne jamais superposer les programmations, c'est-à-dire ne pas programmer la minuterie de telle manière qu'elle soit programmée pour s'allumer et s'éteindre à la même heure/au même jour.

Remarques concernant la protection de l'environnement

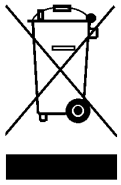

Conformément à la directive européenne 2002/96/CE, et afin d'atteindre un certain nombre d'objectifs en matière de protection de l'environnement, les règles suivantes doivent être appliquées. Elles concernent les déchets d'équipement électriques et électroniques. Le pictogramme ''picto'' présent sur le produit, son manuel d'utilisation ou son emballage indique que le produit est soumis à cette réglementation. Le consommateur doit retourner le produit usager aux points de collecte prévus à cet effect. En permettant enfin le recyclage des produits, le consommateur contribuera à la protection de notre environnement. C'est un acte écologique.

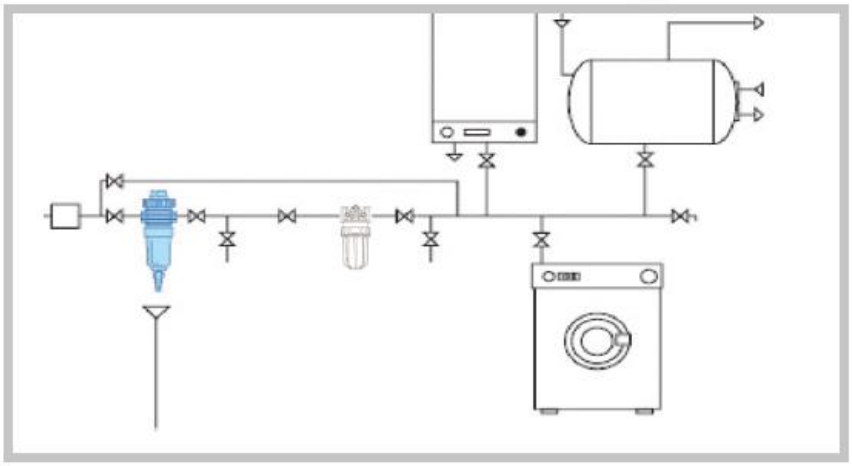

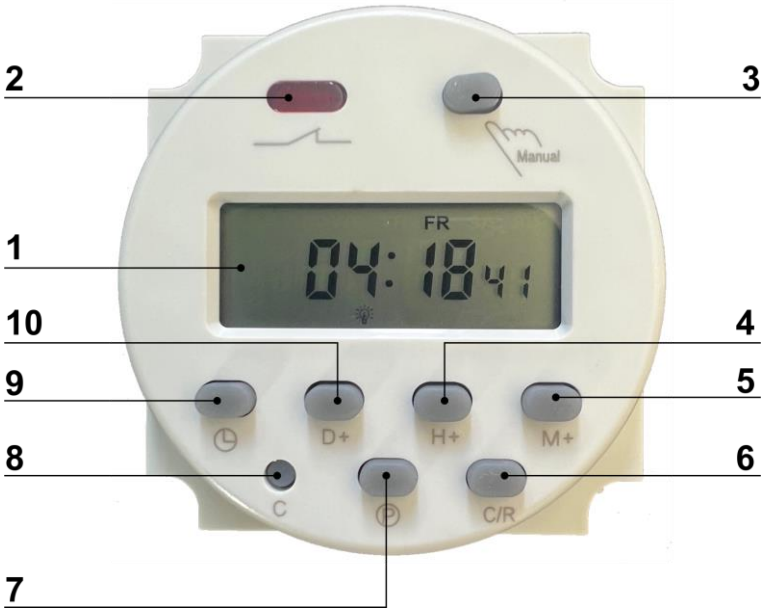

1. Pantalla;
2. Luz indicadora de encendido;
3. Operación AUTOMÁTICA/MANUAL;
4. Ajuste de HORAS;
5. Ajuste de MINUTOS;
6. Cancelar/Recuperar programación;
7. Programación del temporizador;
8. Restablecer parámetros;
9. Establecer la hora del sistema;
10. Ajuste de DÍAS

CARACTERÍSTICAS TÉCNICAS

- Tensión nominal: 220-240Vac 50/60Hz;
- Corriente máxima: 16A 250Vac;
- Consumo de energía: < 1W;
- Reserva de batería: 3 años;
- Batería: CR2032;
- Pantalla: LCD;
- Máx. Temperatura de trabajo: -20°C ÷ +55°C;
- Número máximo de programas: 28ON + 28OFF;
- Duración mínima diaria de encendido/apagado: 1 minuto

BLOQUES DE PROGRAMACIÓN DE DÍAS DE LA SEMANA SELECCIONABLES:

1.	MO	TU	WE	TH	FR	SA	SU
2.	MO	TU	WE	TH	FR	SA	
3.	MO	TU	WE	TH	FR		
4.						SA	SU
5.	MO		WE		FR		
6.		TU		TH		SA	
7.	MO	TU	WE				
8.				TH	FR	SA	
9.	MO						
10.		TU					
11.			WE				
12.				TH			
13.					FR		
14.						SA	
15.							SU

AJUSTE DE LA HORA/DÍA ACTUAL

Mantenga presionado el botón  y presione el botón H+ para configurar la hora, presione el botón M+ para configurar los minutos y presione el botón D+ para configurar el día de la semana.

PROGRAMACIÓN ENCENDIDO Y APAGADO

Presione el botón  (1 ON aparece en la parte inferior derecha de la pantalla). Es posible ajustar la hora de encendido (con los botones H+ y M+) y el día de encendido (con el botón D+);

Presione nuevamente el botón  (aparece 1 OFF en la parte inferior derecha de la pantalla). Puede ajustar la hora de apagado (con los botones H+ y M+) y el día de apagado (con el botón D+);

Repita los pasos anteriores para configurar varios horarios;

Pulse el botón  para finalizar y guardar la programación;

Pulse el botón AUTO/MANUAL (3) para elegir si desea utilizar la programación configurada en modo automático (AUTO) o si desea dejarla permanentemente ON  o permanentemente OFF .

REINICIO TOTAL

Para reiniciar completamente el temporizador, presione el botón “C” (8)

ATENCIÓN

Nunca superponga programaciones, es decir, no programe el temporizador de tal manera que esté programado para encenderse y apagarse a la misma hora/día.

Nota sobre la protección medioambiental

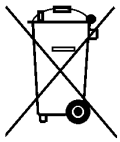

Después de la puesta en marcha de la directiva Europea 2002/96/EU en el sistema legislativo nacional, se aplicara lo siguiente : Los aparatos eléctricos y electrónicos no se deben evacuar en la basura doméstica. El usuario está legalmente obligado a llevar los aparatos eléctricos y electrónicos, al final de su vida útil a los puntos de recogida comunales. Los detalles quedaran definidos por la ley de cada país. El símbolo en el producto, en las instrucciones de uso o en el embalaje hace referencia a ello. Gracias el reciclaje, el reciclaje del material o a otras formas de reciclaje de aparatos usados, contribuye usted de forma importante a la protección de nuestro medio ambiente.



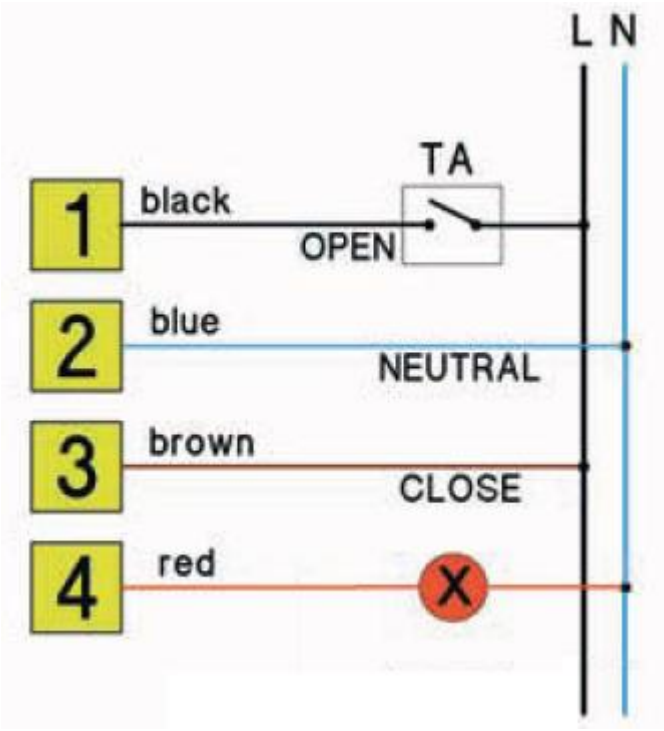
L N
TA
1
black
OPEN
2
blue
NEUTRAL
3
brown
CLOSE
4
red
X

For other languages please visit
http://aqua.quickris.com/self-clean-kit/